電動式 ステンレス鋼 10K,フランジ形 ボール弁

製品記号: EXH100-10UTB
製作範囲: 15-250mm(1/2-10inch)
静電防止機構付,フルボア型
規格
・ 面　　間: キッツ 標 準
・ 管接続: JIS B2220 10K
・ 肉　　厚: ASME B16.34 クラス 150
圧力検査: キッツ 標 準

寸法

呼び径(mm/inch)		L	L1	H	D1	Kg
15	1/2	110.0	42.0	283.0	0.0	0.00
20	3/4	120.0	47.0	286.0	0.0	0.00
25	1	130.0	50.0	293.0	0.0	0.00
32	11/4	140.0	56.0	297.0	0.0	0.00
40	11/2	165.0	67.0	332.0	0.0	0.00
50	2	180.0	74.0	339.0	0.0	0.00
65	21/2	190.0	85.0	409.5	0.0	0.00
80	3	200.0	95.0	418.5	0.0	0.00
100	4	230.0	110.0	441.5	0.0	0.00
125	5	300.0	150.0	551.0	0.0	0.00
150	6	340.0	170.0	576.0	0.0	0.00
200	8	450.0	225.0	630.0	0.0	0.00
250	10	533.0	266.5	771.0	0.0	0.00

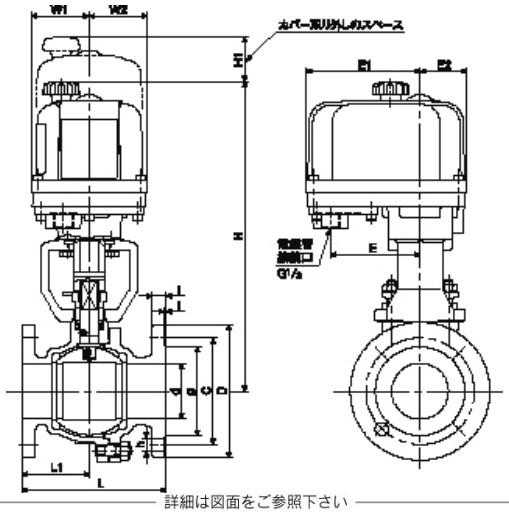

詳細は図面をご参照下さい

材料

部品名	材料	記事
弁 箱	ステンレス鋼	A351 Gr.CF8/SCS13A
ふ た	ステンレス鋼	A351 Gr.CF8/SCS13A
弁 棒	ステンレス鋼	304SS
ボール	ステンレス鋼	304SS

仕様
電動式 ステンレス鋼 10K,フランジ形 ボール弁,静電防止機構付,フルボア型
管接続 : JIS B2220 10K,肉厚 : ASME B16.34 クラス 150,製作範囲 : 15-250mm(1/2-10inch),弁 箱材料 :ステンレス鋼,ふ た材料 :ステンレス鋼,弁 棒材料 :ステンレス鋼,ボール材料 :ステンレス鋼,製品記号 : EXH100-10UTB

記載する製品の仕様･性能数値は、当社における設計計算と社内試験、製品使用実績、及び公的規格･仕様に基づいており、当該製品の一般的な使用条件における、ユーザーガイドとして掲示するものです。記載使用条件を外れて、また、特殊な使用条件下で当該製品をご使用される場合は、事前に当社の技術的アドバイスを受けるか、ユーザー各位の責任の基に、性能確認のための研究と評価を行うことが必要です。この手続きを経ずに、物的･人的損害が発生しても、当社はその責任を負いかねます。製品を使用する前には必ず当該製品の取扱説明書及び同梱取扱説明書の内容を確認して下さい。

KITZ
〒261-8577 千葉市美浜区中瀬一丁目10番1　https://www.kitz.co.jp
© KITZ Corporation. All Right Reserved.
ISO 9001 CERTIFIED Since 1989

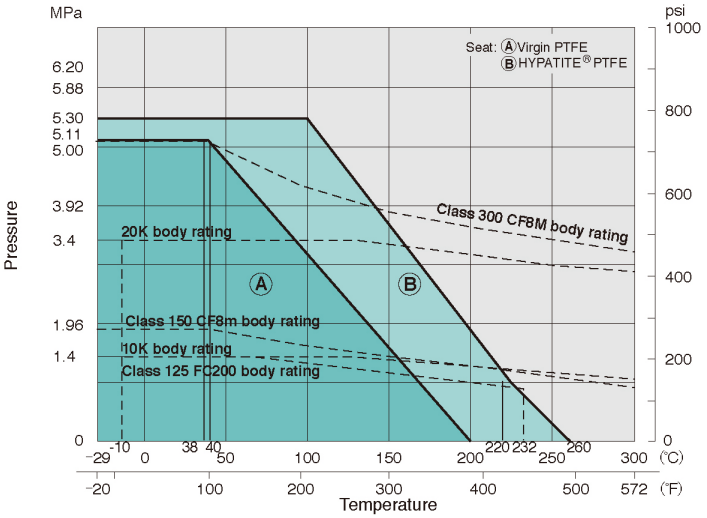

記載する製品の仕様･性能数値は、当社における設計計算と社内試験、製品使用実績、及び公的規格･仕様に基づいており、当該製品の一般的な使用条件における、ユーザーガイドとして掲示するものです。記載使用条件を外れて、また、特殊な使用条件下で当該製品をご使用される場合は、事前に当社の技術的アドバイスを受けるか、ユーザー各位の責任の基に、性能確認のための研究と評価を行うことが必要です。この手続きを経ずに、物的･人的損害が発生しても、当社はその責任を負いかねます。製品を使用する前には必ず当該製品の取扱説明書及び同梱取扱説明書の内容を確認して下さい。

〒261-8577 千葉市美浜区中瀬一丁目10番1 https://www.kitz.co.jp
© KITZ Corporation. All Right Reserved.

ISO 9001 CERTIFIED
Since 1989